BADU® Profi

Exklusive Premium-Pumpe. Maximal effizient und leise. Für große Pools und Schwimmbäder. Und für höchste Ansprüche.

Einsatzgebiet
Schwimmbadwasser-Umwälzung in Filteranlagen, aufstellbar jeweils max. 3 m oberhalb oder unterhalb des Wasserniveaus.

Ausführung
Blockpumpe mit integriertem Fasernfänger.
Balg-Gleitringdichtung auf Kunststoff-Laufradnabe montiert.
Motor- bzw. Pumpenwelle kommt mit dem im Kreislauf befindlichen Wasser nicht in Berührung. Elektrische Trennung.
Fasernfängerinhalt ..... ca. 4 l
Saugsiebmaschenweite ..... ca. 2,2 x 2,2 mm

Werkstoffe
Pumpengehäuse ..... PP GF 30
Zwischengehäuse ..... PP GF 30
Dichtungsgehäuse ..... PP GF 30
Spiraleinsatz ..... PP
Leitschaufeleinsatz ..... PA 66 GF 30/PP GF 30
Laufrad ..... PP GF 30
Saugsieb ..... PP
Deckel ..... PC, transparent/PA 66 GF 30
Gleitringdichtung ..... Kohle/Keramik/NBR
Schrauben ..... Edelstahl

Technische Daten bei 50 Hz	BADU Profi	22	26	32	38	48
Saug Sa/Druck Da $D_{außen}$. D_{innen} [4]		75/75 . 63/63	75/75 . 63/63	75/75 . 63/63	75/75 . 63/63	75/75 . 63/63
Empf. Saug-/Druckleitung, PVC-Rohr, d[4]		63/63	63/63	75/75	90/90	90/90
Leistungsaufnahme P_1/-abgabe P_2 [1] (kW)	1~ 230 V	1,03/0,75	1,29/1,00	1,68/1,30	2,31/1,80	2,92/2,20
Nennstrom (A)	1~ 230 V	4,95	6,20	8,00	11,88	14,40
Leistungsaufnahme P_1/-abgabe P_2 [1] (kW)	3~ Y/Δ 400/230 V	0,90/0,75	1,20/1,00	1,54/1,30	2,10/1,80	2,54/2,20
Nennstrom (A)	3~ Y/Δ 400/230 V	1,80/3,10	2,55/4,40	3,00/5,20	3,85/6,70	4,95/8,60

Detaillierte Infos zur Schutzart des Motors siehe Seite 151.

Artikel-Nr.	Typ	Spannung	Leistungsabgabe P_2	UVP netto	UVP brutto[7]
210.2220.038	BADU Profi 22	1~ 230 V	0,75 kW	**725,21 €**	863,- €
210.2260.038	BADU Profi 26	1~ 230 V	1,00 kW	**897,48 €**	1.068,- €
210.2320.038	BADU Profi 32	1~ 230 V	1,30 kW	**1.012,61 €**	1.205,- €
210.2380.038	BADU Profi 38	1~ 230 V	1,80 kW	**1.110,08 €**	1.321,- €
210.2480.038	BADU Profi 48	1~ 230 V	2,20 kW	**1.280,67 €**	1.524,- €
210.2220.037	BADU Profi 22	3~ Y/Δ 400/230 V	0,75 kW	**725,21 €**	863,- €
210.2260.037	BADU Profi 26	3~ Y/Δ 400/230 V	1,00 kW	**897,48 €**	1.068,- €
210.2320.037	BADU Profi 32	3~ Y/Δ 400/230 V	1,30 kW	**1.012,61 €**	1.205,- €
210.2380.037	BADU Profi 38	3~ Y/Δ 400/230 V	1,80 kW	**1.110,08 €**	1.321,- €
210.2480.037	BADU Profi 48	3~ Y/Δ 400/230 V	2,20 kW	**1.280,67 €**	1.524,- €

BADU Profi Pumpen sind nur bei qualifizierten Schwimmbad-Fachbetrieben erhältlich ...
Rufen Sie uns an: Telefon 09123 949-400

TÜVRheinland ZERTIFIZIERT
www.tuv.com
ID 0000021507

GS geprüfte Sicherheit

BADU 5 JAHRE QUALITÄTS GARANTIE

Gemäß Garantiebedingungen.

28-48 m³/h

90-210 m³

Leistung

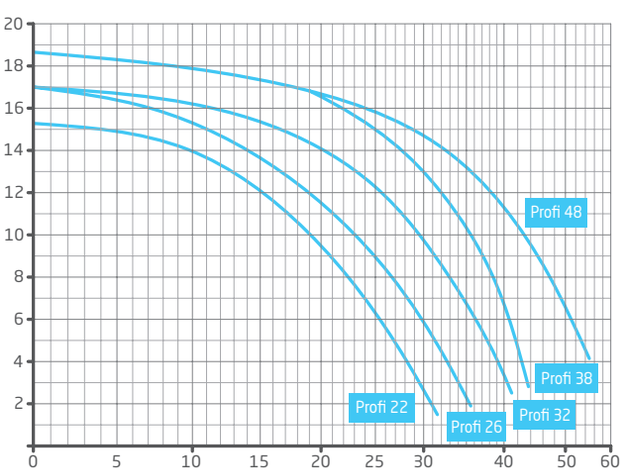

Gesamtförderhöhe H (m) / Förderstrom Q (m³/h)

Maße
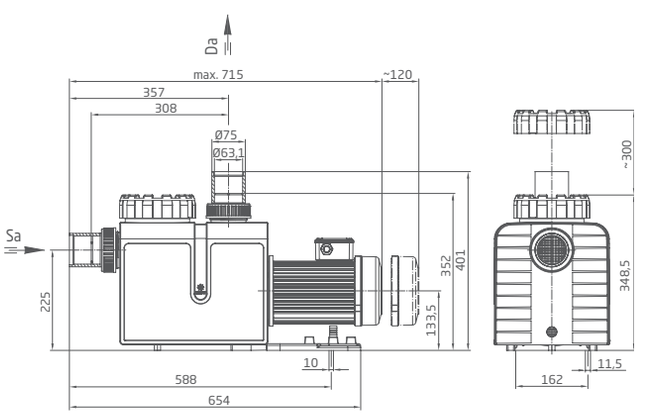
Ausführliche Maße auf Anfrage oder unter badu.de